タクティルスイッチ

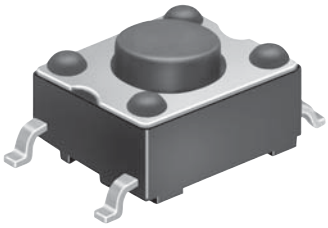

HP03シリーズ

特長・共通仕様	749
タクティルスイッチ・包装形態	750
取扱い説明	751

原寸大

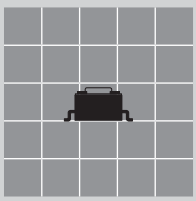

NIKK SWITCHES

お問い合わせ先 TEL 044(813)8001 FAX 044(813)8031
URL http://www.nikkai.co.jp/ E-Mail nikkai@nikkai.co.jp

HP03

RoHS SMD

特長・共通仕様

●ロープライス!!　●シャープなクリック感!!

☞シャープなクリック感
フィードバック特性を活かした，シャープな操作感です。

☞高耐熱性樹脂を採用
高耐熱性樹脂の採用により，赤外線リフロー等による鉛フリーはんだ付けが可能です。

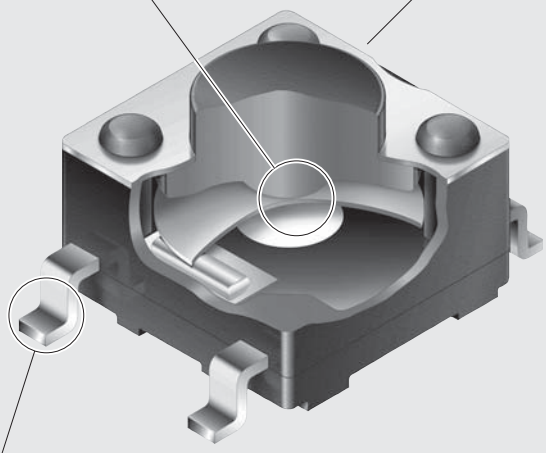

☞金メッキ接点仕様を標準装備
銀メッキ接点の他に金メッキ接点も取り揃えています。
金メッキ接点仕様は，一般に電圧・電流のエネルギーレベルが極めて小さく，スイッチ開閉時にアークの発生しない回路での使用に適しています。
酸化・硫化等の影響が少なく，安定した接触抵抗が得られることから，周囲環境が悪い条件での使用に適しています。

☞ガルウィング式を採用
ガルウィング式なので，はんだ付け状態の確認が容易です。

共　通　仕　様		
接点タイプ	銀メッキ接点	金メッキ接点
鉛フリー対応	鉛フリー対応	鉛フリー対応
端子部形状	面実装形	面実装形
形名	**HP03-15AFKP2**	**HP03-15AFKP4**
電流容量	3VA MAX. DC (適用電圧範囲　0.1V～28V 適用電流範囲　10mA～125mA)	0.4VA MAX. 28V MAX. AC/DC (適用電圧範囲　20mV～28V 適用電流範囲　0.1mA～0.1A)
接触抵抗	100mΩ以下（20mV 10mAにて）	100mΩ以下（20mV 10mAにて）
絶縁抵抗	DC 100V　100MΩ以上	DC 100V　100MΩ以上
耐電圧	AC 250V(端子・端子間)　1分間以上 AC 250V(端子・アース間)　1分間以上	AC 250V(端子・端子間)　1分間以上 AC 250V(端子・アース間)　1分間以上
機械的開閉耐久性	500,000回以上	500,000回以上
電気的開閉耐久性	500,000回以上	500,000回以上
操作力	1.6N	1.6N
操作量	0.2±0.1mm	0.2±0.1mm
使用温度範囲	−20～+70℃	−20～+70℃
はんだ耐熱性	▶はんだごてをご使用の場合 温度390℃以下　4秒以内 ▶リフローの場合 751頁「取扱い説明」をご覧ください	▶はんだごてをご使用の場合 温度390℃以下　4秒以内 ▶リフローの場合 751頁「取扱い説明」をご覧ください

HP03

RoHS SMD

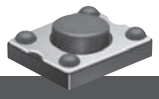

●タクティルスイッチ

機能動作 〈 〉はモーメンタリ		接点タイプ	形名 HP03シリーズ 鉛フリー対応 面実装形	端子番号
OFF	〈ON〉	銀メッキ接点	**HP03-15AFKP2**	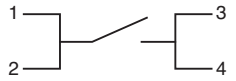
OFF	〈ON〉	金メッキ接点	**HP03-15AFKP4**	

面実装形

▶端子番号はケースには表示されていません

単極単投

HP03-15AFKP2　HP03-15AFKP4

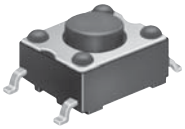

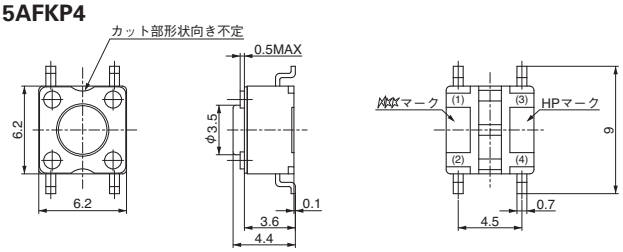

プリント基板取付パターン寸法図
（スイッチ搭載側から見た図）

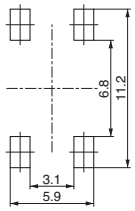

端子平坦度

HP03-15AFKP2　HP03-15AFKP4

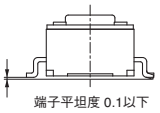

包装形態

HP03シリーズの包装形態はマガジンスティック包装（100個/本）とキャリアテープ包装（1,000個／巻）となります。

商品名の末尾に包装仕様記号を付記してご注文くださいますようお願い致します。キャリアテープでのご発注は，包装単位でお願い致します。

包装仕様記号
　マガジンスティック包装：**-ST**
　キャリアテープ包装　　：**-TP**

マガジンスティック仕様

HP03-15AFKP2-ST, **HP03-15AFKP4-ST**

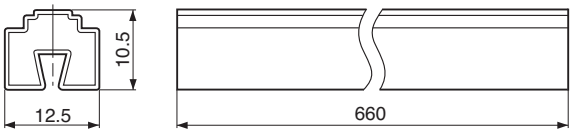

キャリアテープ仕様

HP03-15AFKP2-TP, **HP03-15AFKP4-TP**

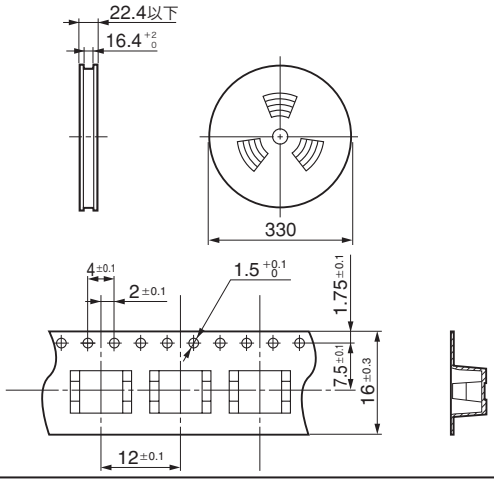

NIKK SWITCHES
お問い合わせ先　TEL 044(813)8001　FAX 044(813)8031
URL http://www.nikkai.co.jp/　E-Mail nikkai@nikkai.co.jp

●取扱い説明

面実装形のはんだ付けについて

1．はんだごてご使用の場合
温度390℃以下　４秒以内

2．リフローはんだご使用の場合
●赤外線リフロー方式の場合の推奨温度プロファイル

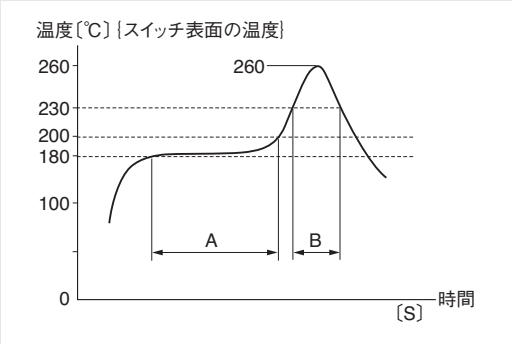

時間 / シリーズ名	A(プリヒート)	B(本加熱)
HP03	120秒	60秒

・上記条件は，プリント基板の表面温度です。基板の材質，大きさ，厚さ等により基板表面温度とスイッチ表面温度が大きく異なる場合がありますので，スイッチ表面温度が260℃を超えないようにご注意ください。また，上記プロファイルより条件が厳しくなる場合は，当社までご相談ください。

洗浄について

丸洗い洗浄はできません。
尚，はんだ付け後のプリント基板面のフラックス洗浄に際しては，アルコール系の洗浄液をお使いください。

取付けについて

はんだ付け後は，プリント基板のソリ等で端子部に機械的ストレスが加わらないようにご注意ください。